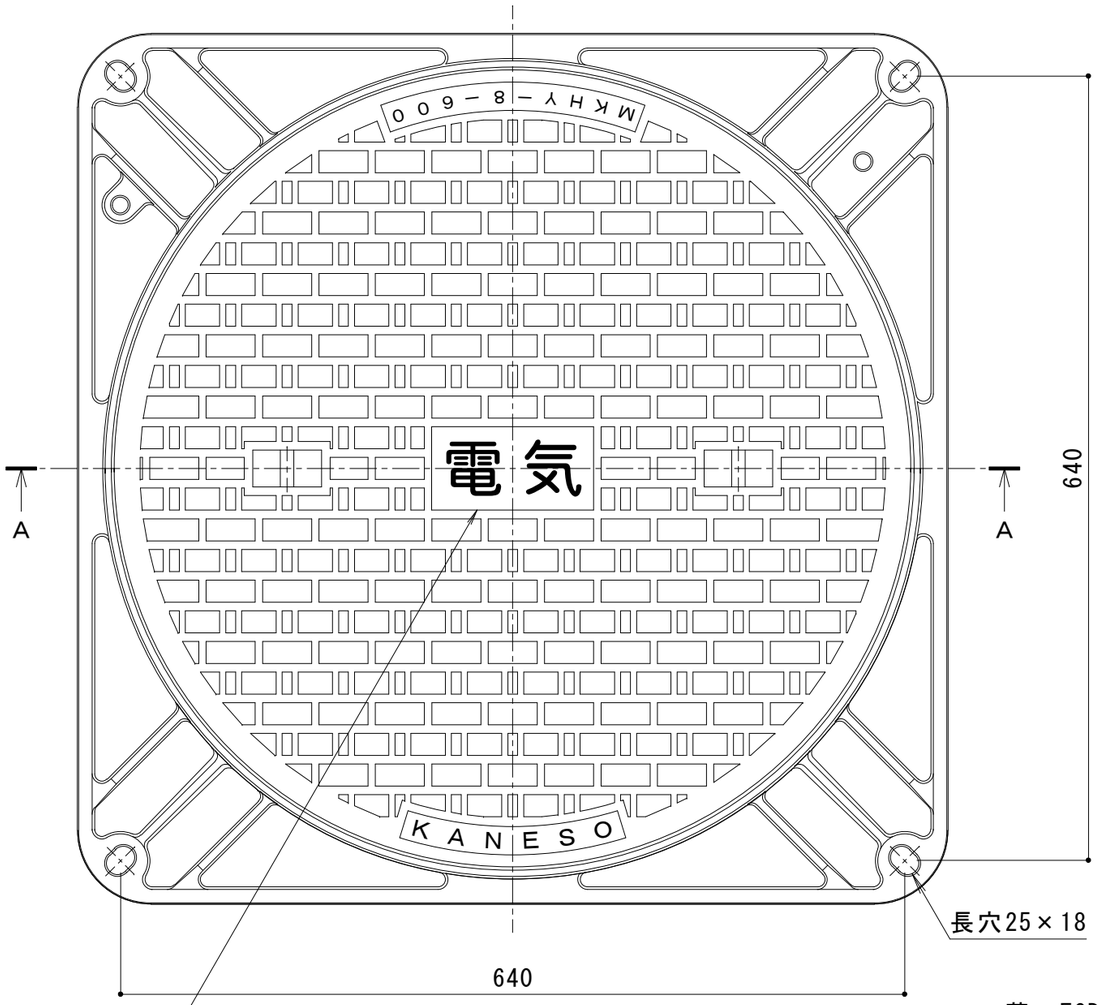

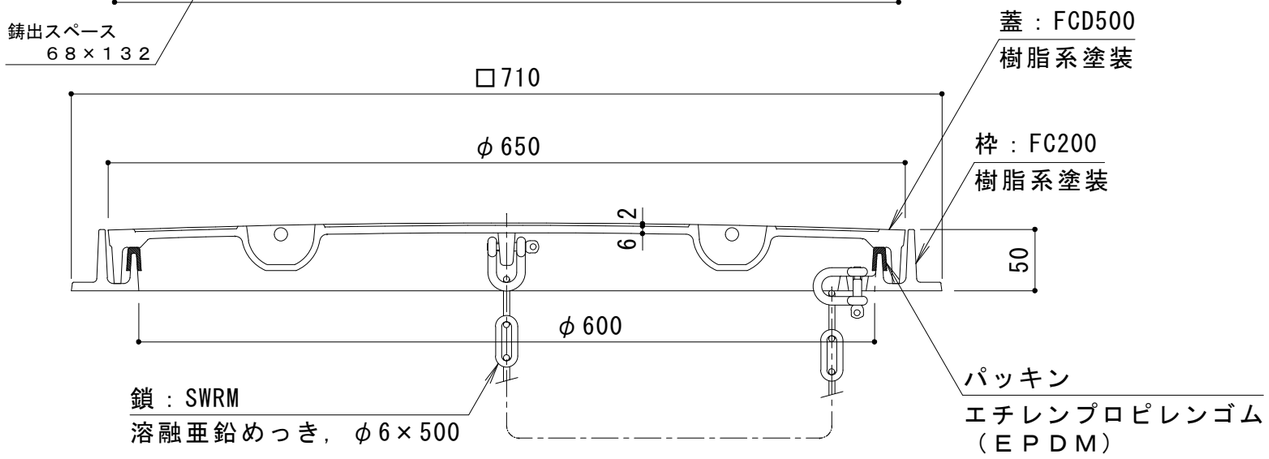

A－A断面図

名称	マンホール鉄蓋	
適用規格	国土交通省大臣官房官庁営繕部設備・環境課監修 公共建築設備工事標準図（電気設備工事編） 記号 S8K	
	都市再生機構　電気設備標準詳細設計図集 符号 EC-123	
仕様	簡易密閉形（簡易防水・防臭形）	
	有効内径φ600mm	
	蓋：鋳鉄製　FCD500　樹脂系塗装	
	枠：鋳鉄製　FC200　樹脂系塗装	
	枠 鎖取付用座付	
	盗難防止用鎖付	
	アンカーボルト穴 長穴仕様	
	標準質量：39.5kg	蓋:22.5kg
		枠:17.0kg
品番	カネソウ　マンホール鉄蓋 MKHY-8-600(角)-TC	

強度性能	
使用場所	建物内、建物敷地内、公園敷地内及び敷地周辺道路（公共の車道を除く）
安全荷重	20kN
許容通過車両	総重量8トンまでの車両が通行可能
加重体の大きさ	φ150mm
破壊荷重	80kN以下で破壊されない
T荷重（参考）	T-8：総重量8トンまでの車両が通行可能

パッキンは必ず現場にて接着剤等で固定してください。

訂正	年・月・日	内容	製図	検図	工事名称	製図	検図	作成年月日	カネソウ株式会社
	・　・					真鍋有紀	星野和彦		
	・　・				図面名称　マンホール鉄蓋　簡易密閉形（簡易防水・防臭形）角枠　鎖付　鋳出文字入り MKHY－8－600（角）－TC　鎖座付　アンカーボルト穴長穴仕様			縮尺 1：5	図番 3RM51420
	・　・								